Ответственный
E-Mail
Телефон

Клиент

Ответственный
E-Mail
Телефон

Технические данные

Насос с сухим ротором стандартный одинарный IL 100/220-4/4

Имя проекта	Проект без имени 2022-06-06 07:01:21.236
Номер проекта	
Место установки	
Номер позиции клиента	

Дата 06/06/22

Рабочее поле

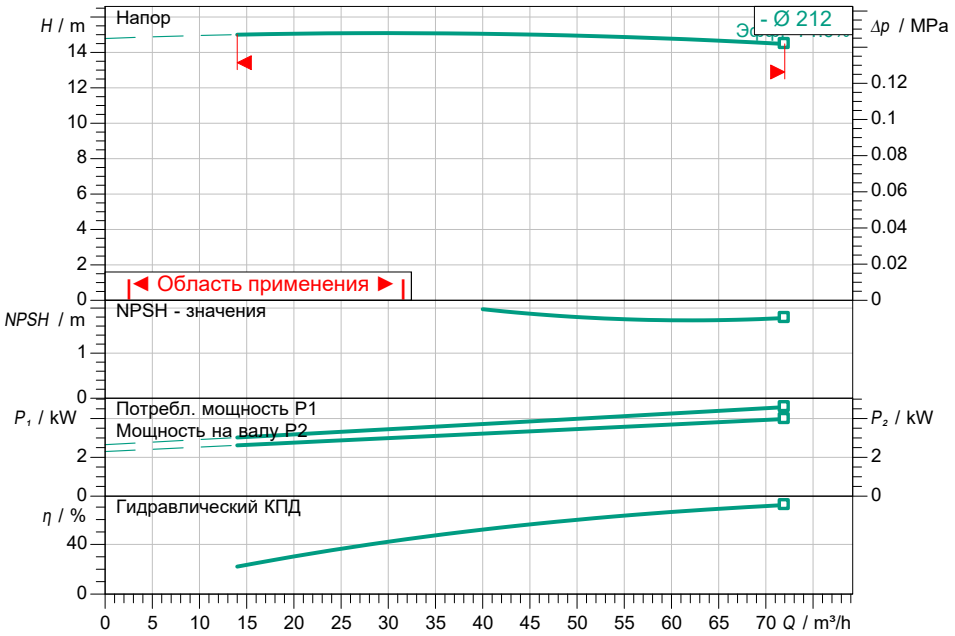

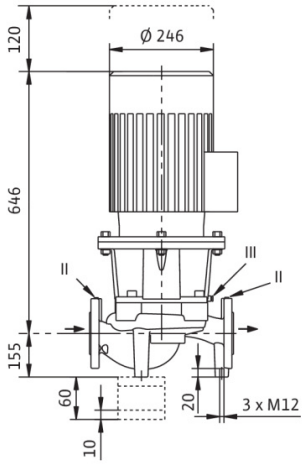

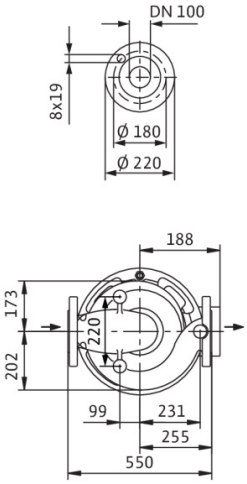

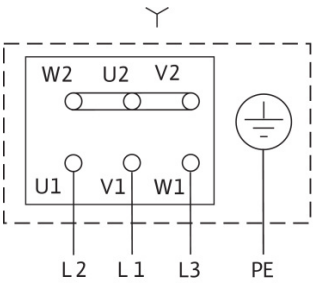

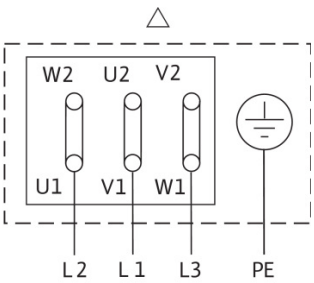

Задать рабочие параметры

Производительность	
Напор	
Перекачиваемая жидкость	Вода 100 %
T перекач. жидкости	20.00 °C
Плотность	998.30 kg/m³
Кинематич. вязкость	1.00 mm²/s

Гидравлические данные (Рабочая точка)

Производительность	
Напор	
Мощность на валу P2	
Гидравлический КПД	
NPSH	

Данные продукта

Насос с сухим ротором стандартный одинарный IL 100/220-4/4	
Max. рабочее давление	1.6 MPa
T перекач. жидкости	-20 °C ... + 140 °C
Макс. Температура окр. Среды	40 °C
Min индекс эффект. (MEI)	≥ 0.4

Данные мотора

Класс эффективности мотора	IE2
Подключение к сети	3~ 400 V / 50 Hz
Допустимый перепад напряж.	+-10 %
Номинальная частота вращения	1450 1/min
Ном. Мощность P2	4.00 kW
Номинальный ток	8.50 A
Коэффициент мощности	0.79
КПД	
50% / 75% / 100%	84.1/ 86.4/86.6%
Степень защиты	IP55
Класс нагревостойкости изоляции	F
Защита электродвигателя	PTC integrated

Присоединительные размеры

Патрубок на стороне всас.	DN 100, PN 16
Патрубок на напорн. стороне DNd	DN 100, PN 16
Габаритная длина	550 mm

Материалы

Корпус насоса	5.1301, EN-GJL-250 с катафорезным покрытие
Рабочее колесо	EN-GJL-200
Фонарь	5.1301, EN-GJL-250 с катафорезным
Вал	1.4122
Уплотнение вала	AQ1EGG

Данные для заказа

Вес, прим.	110 kg
Номер позиции	2786072